■仕様

① ハンドル・・・・SUS430　φ25

② ベタ棚・・・・・SUS430 №4仕上 t0.8
25㎜間隔で取付位置変更可

③ 支柱・・・・・・SUS430　φ25

④ キャスター・・・スチール金具/ストッパー付
ウレタン車　φ100

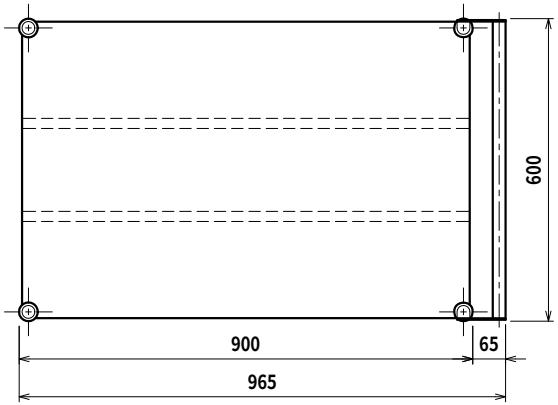

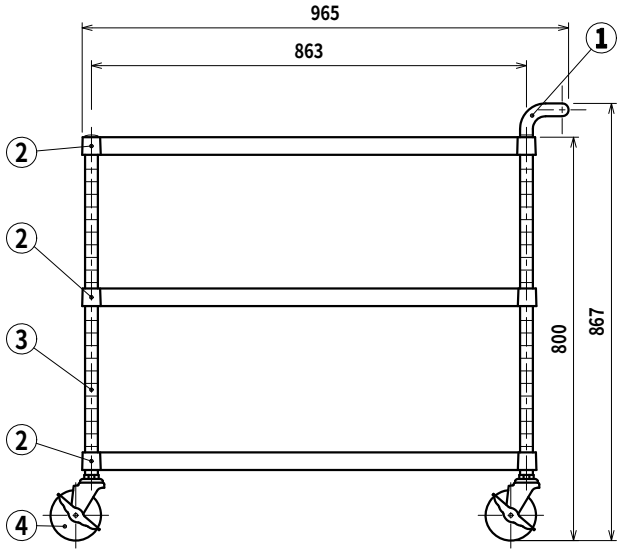

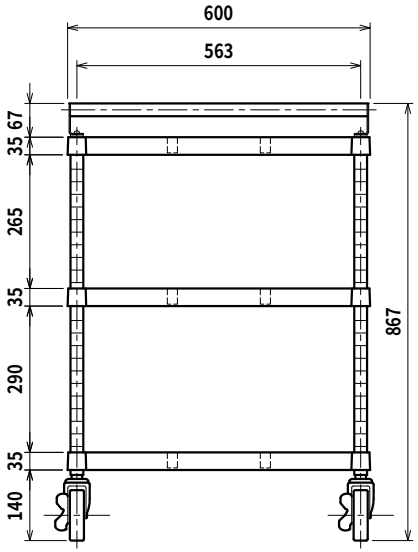

SINKO	品名 ワゴン	型式 M03-9060-U100	縮尺 1:15
		寸法 900×600×800	

Ver. 2021